# Étagère pour panneau acoustique - RESONA 25 x 11 cm Noir




## Designed in Germany

## Important :
## À CONSERVER POUR TOUTE RÉFÉRENCE ULTÉRIEURE. LIRE ATTENTIVEMENT !

# Étapes de montage

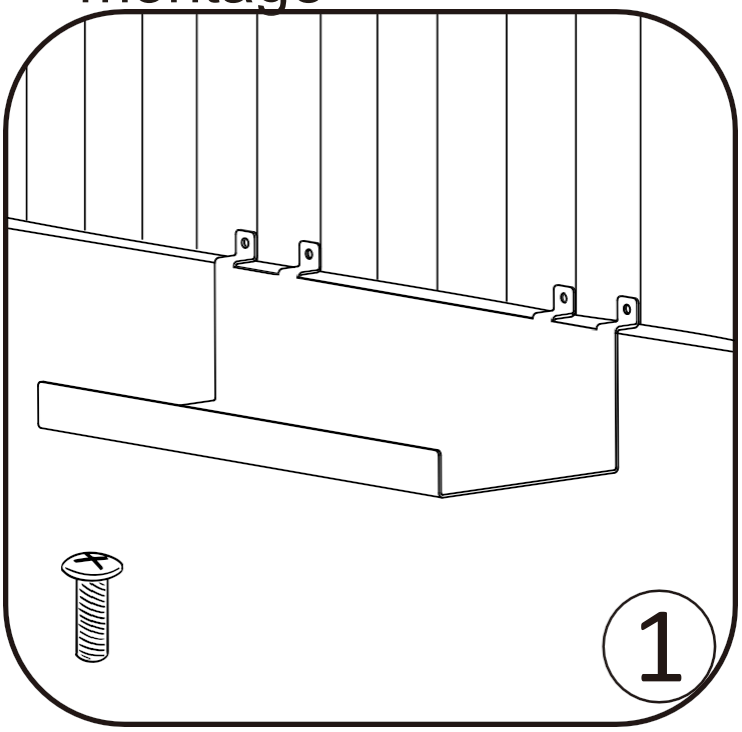


Choisis la bonne position.

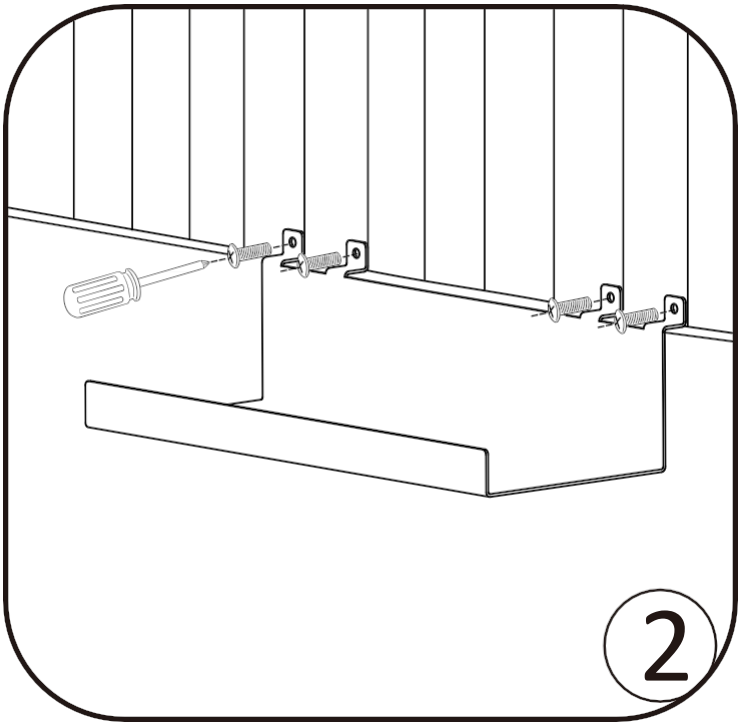


Visse la vis dans le ļochet serre-la.

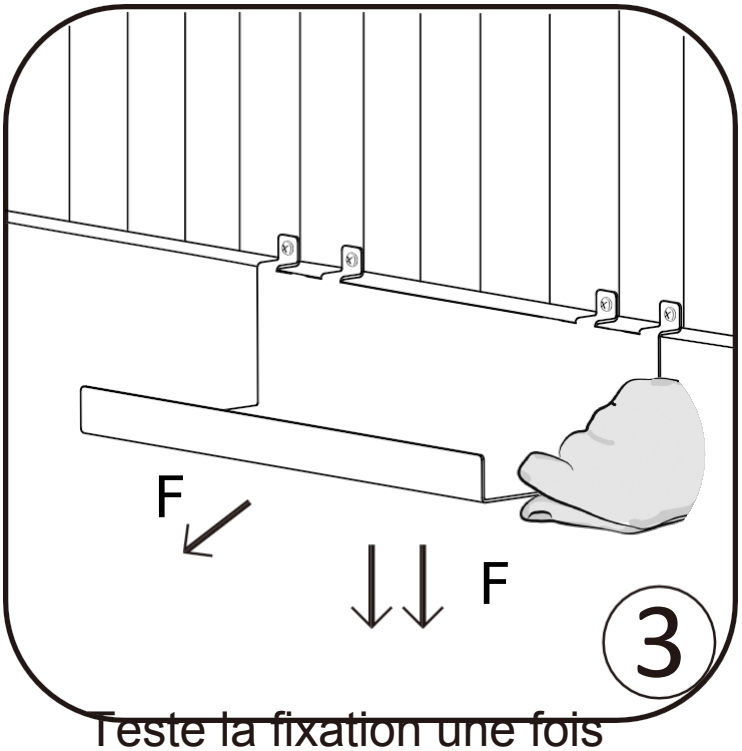


Teste la fixation une fois l'installation terminée.

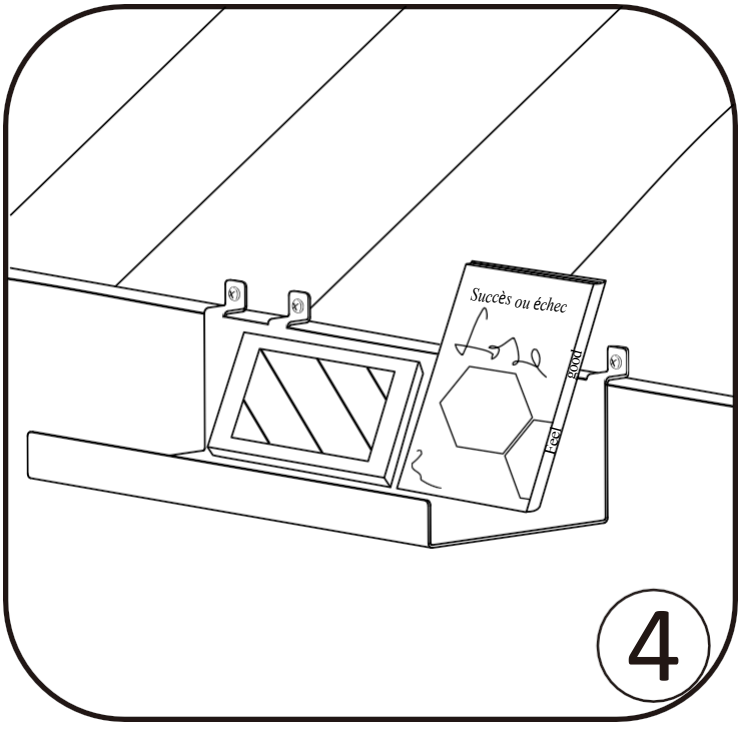


Maintenant, tu peux faire les courses que tu souhaites.
Remarque : Max. capacité de

# Étapes de montage

charge 20 kg

# Plan d'encombrement

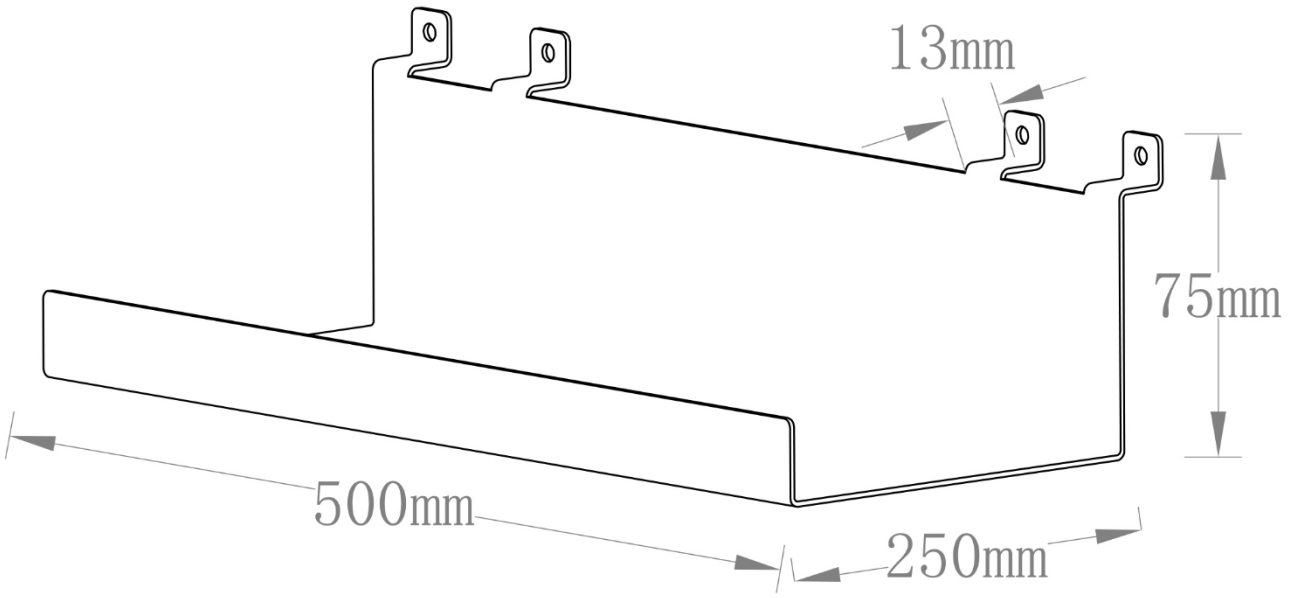

HOME DELUXE
WIR MACHEN ZUHAUSE

**Etagère pour panneau acoustique RESONA Réf. : 24226 / Réf. var. : 58905**
**Étagère pour panneau acoustique RESONA - 25 x 11 cm noir**
**ID d'article : 24226 / ID de variété : 58906**
**Étagère pour panneau acoustique RESONA - 50 x 5 cm noir**
**ID d'article : 24226 / ID de variété : 58907**

**BDA-258-00-resona**
**2024/07**

**Home Deluxe GmbH**
**Schanzeweg 2**
**32312 Lübbecke Allemagne**
**Tél. : +49 (0)5743 6181-0**
**www.home-deluxe-gmbh.de**

# Étagère pour panneau acoustique - RESONA 50 x 5 cm Noir




## Designed in Germany

## Important :
## À CONSERVER POUR TOUTE RÉFÉRENCE ULTÉRIEURE. LIRE ATTENTIVEMENT !

# Étapes de montage

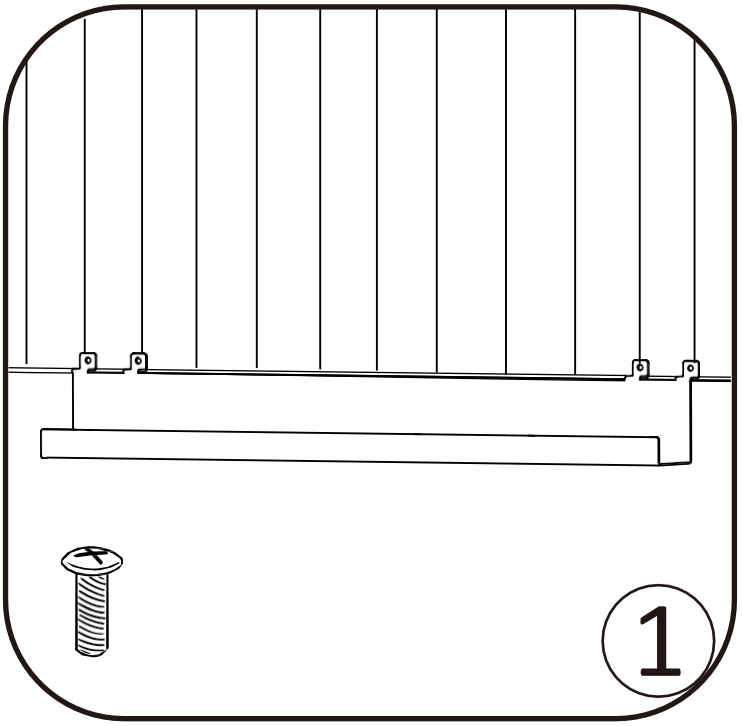


Choisis la bonne position.

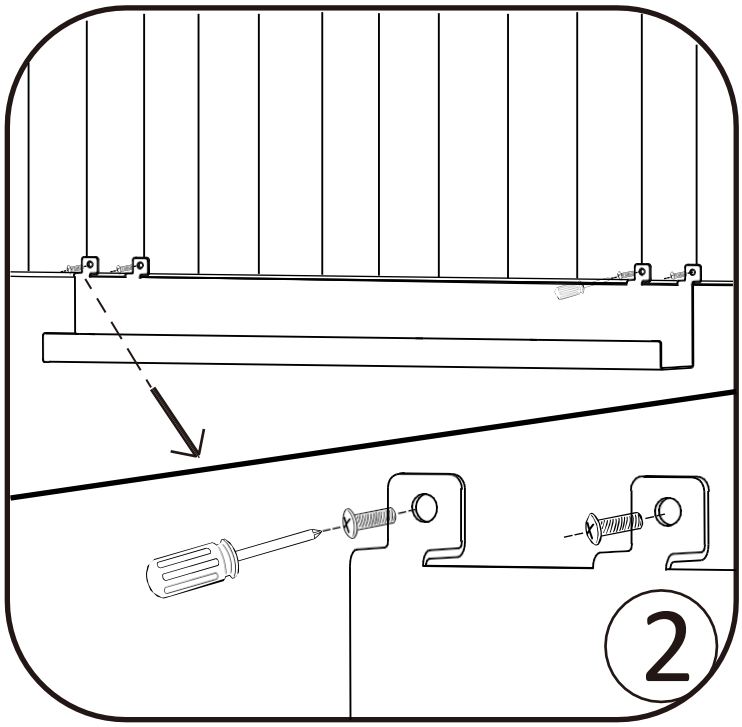


Visse la vis dans le ļochet serre-la.

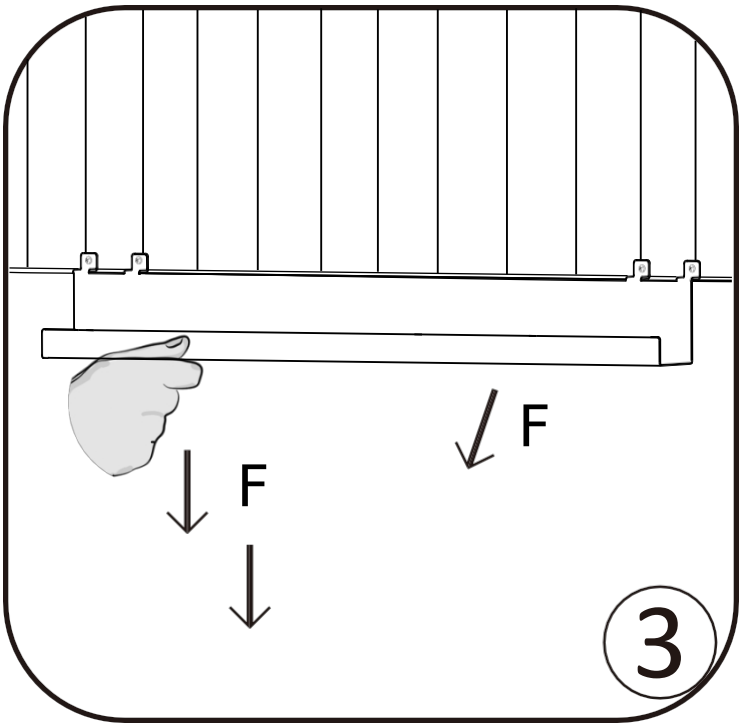


Teste la fixation une fois l'installation terminée.

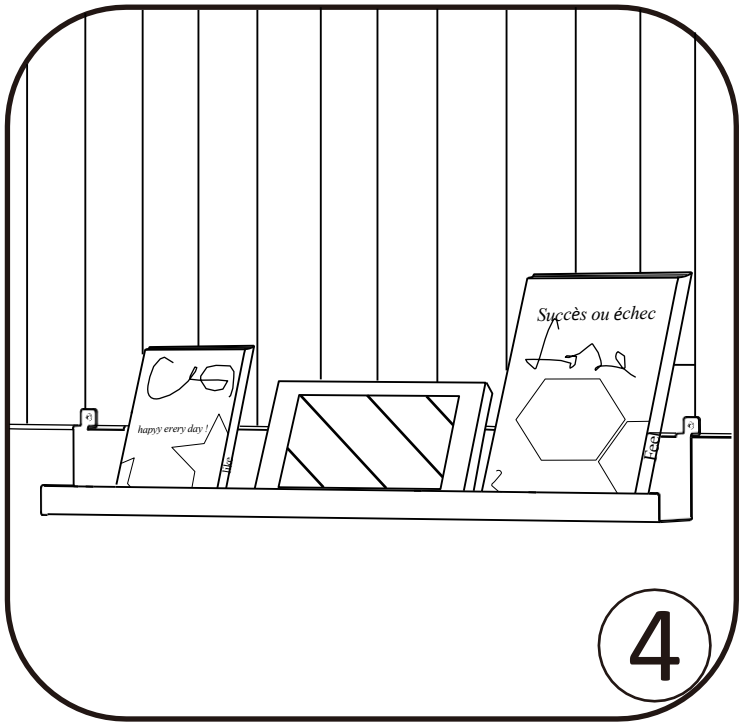


Maintenant, tu peux faire les courses que tu souhaites.
Remarque : Max. charge admissible 30 kg

HOME DELUXE
WIR MACHEN ZUHAUSE

# Plan d'encombrement

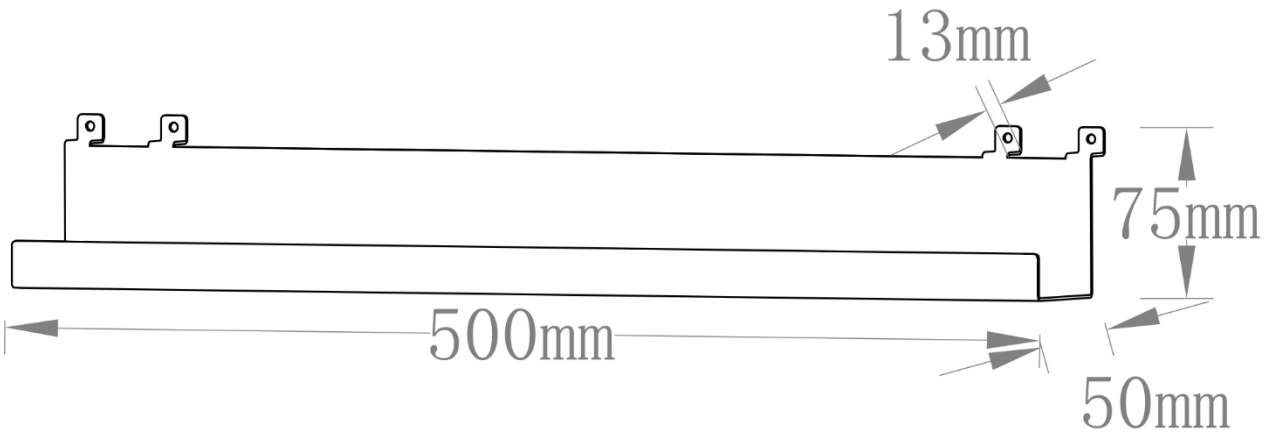

HOME DELUXE
WIR MACHEN ZUHAUSE

**Etagère pour panneau acoustique RESONA Réf. : 24226 / Réf. var. : 58905**
**Étagère pour panneau acoustique RESONA - 25 x 11 cm noir**
**ID d'article : 24226 / ID de variété : 58906**
**Étagère pour panneau acoustique RESONA - 50 x 5 cm noir**
**ID d'article : 24226 / ID de variété : 58907**

**Home Deluxe GmbH**
**Schanzeweg 2**
**32312 Lübbecke Allemagne**
**Tél. : +49 (0)5743 6181-0**
**www.home-deluxe-gmbh.de**

**BDA-258-00-resona**
**2024/07**